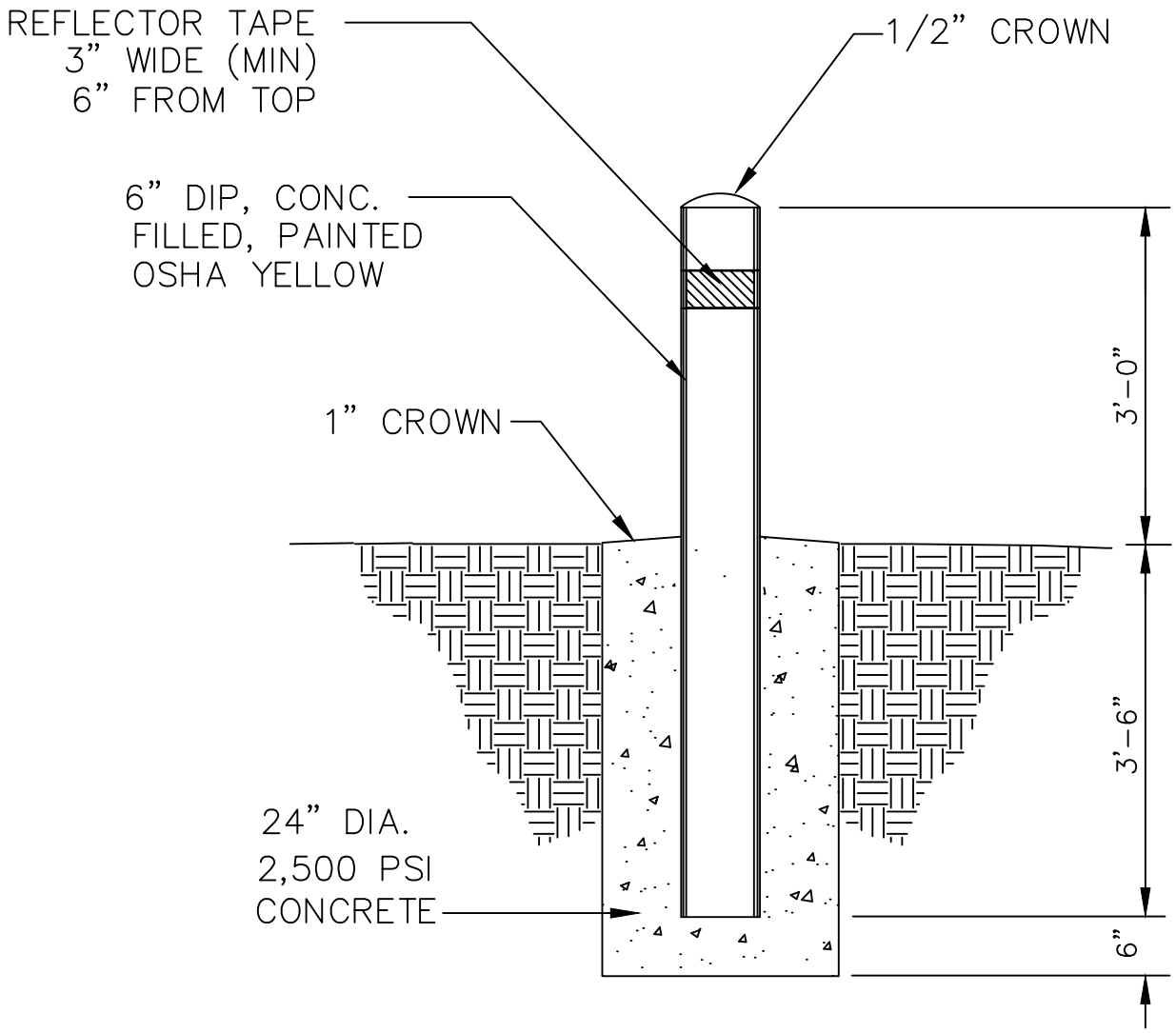

BOLLARD TOHO-28 2022